八、 注意事项

七、 施工要点

立 面
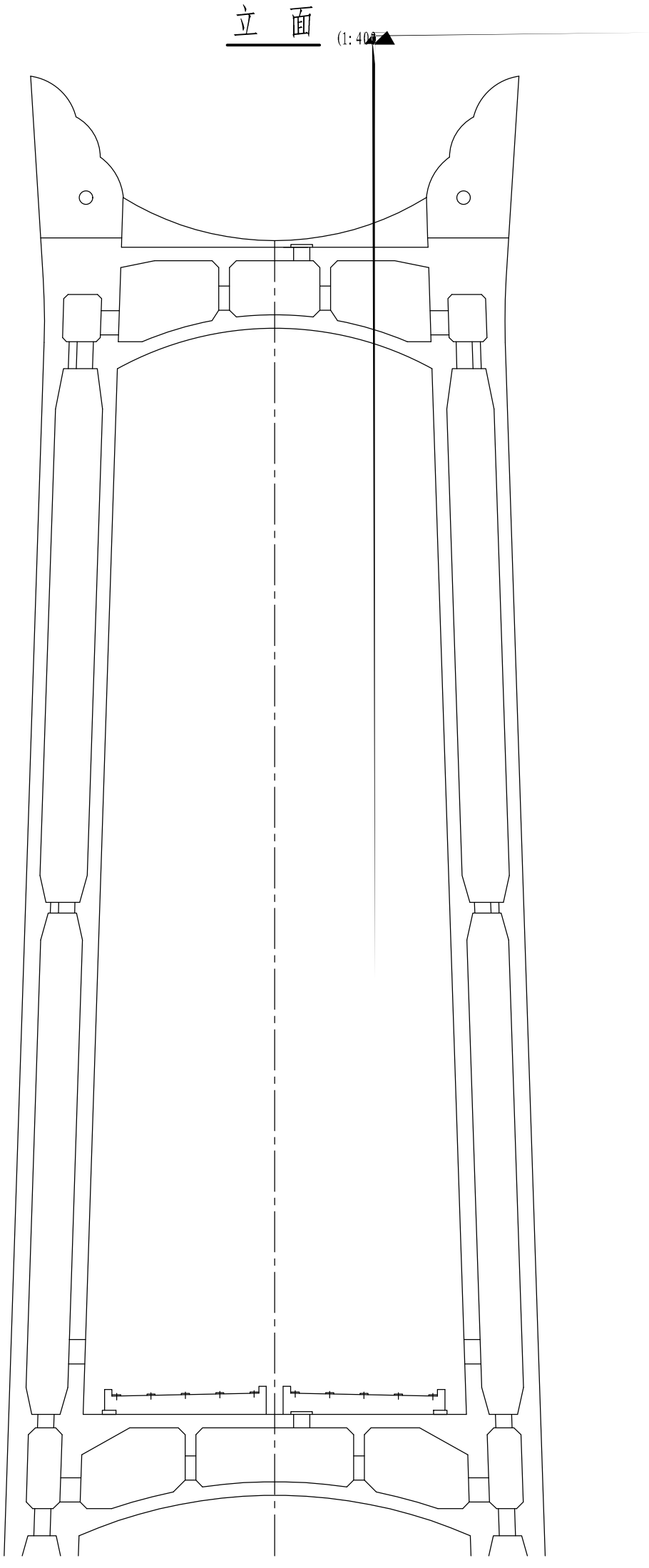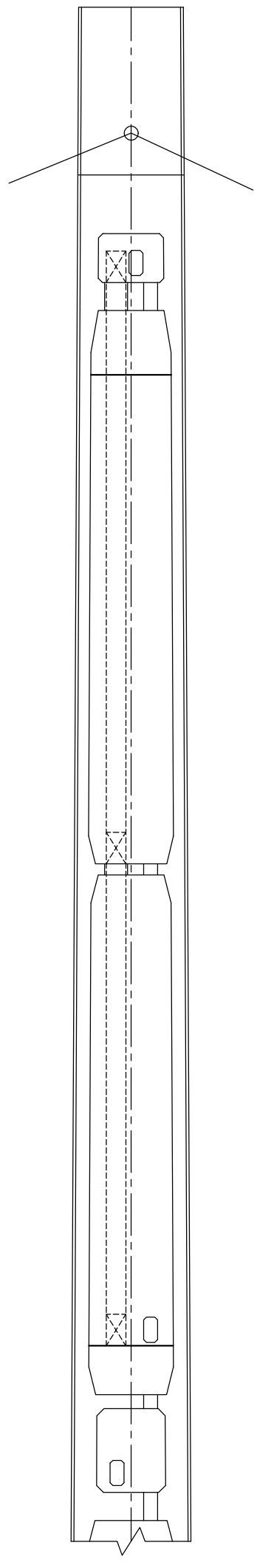
(1:40)