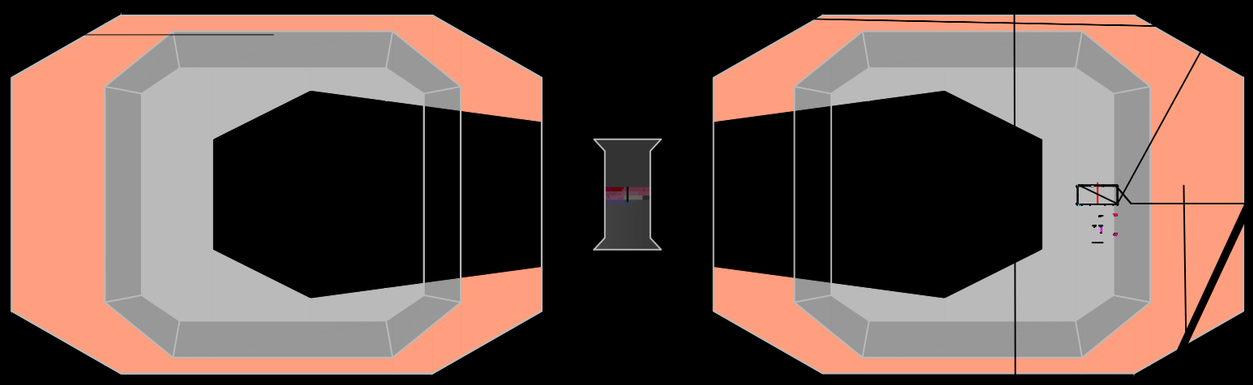

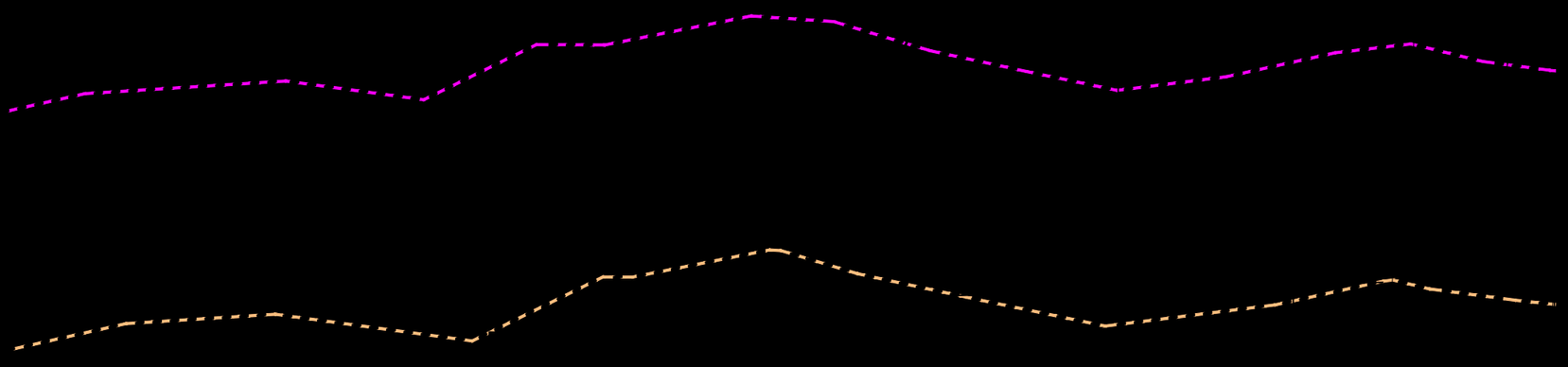

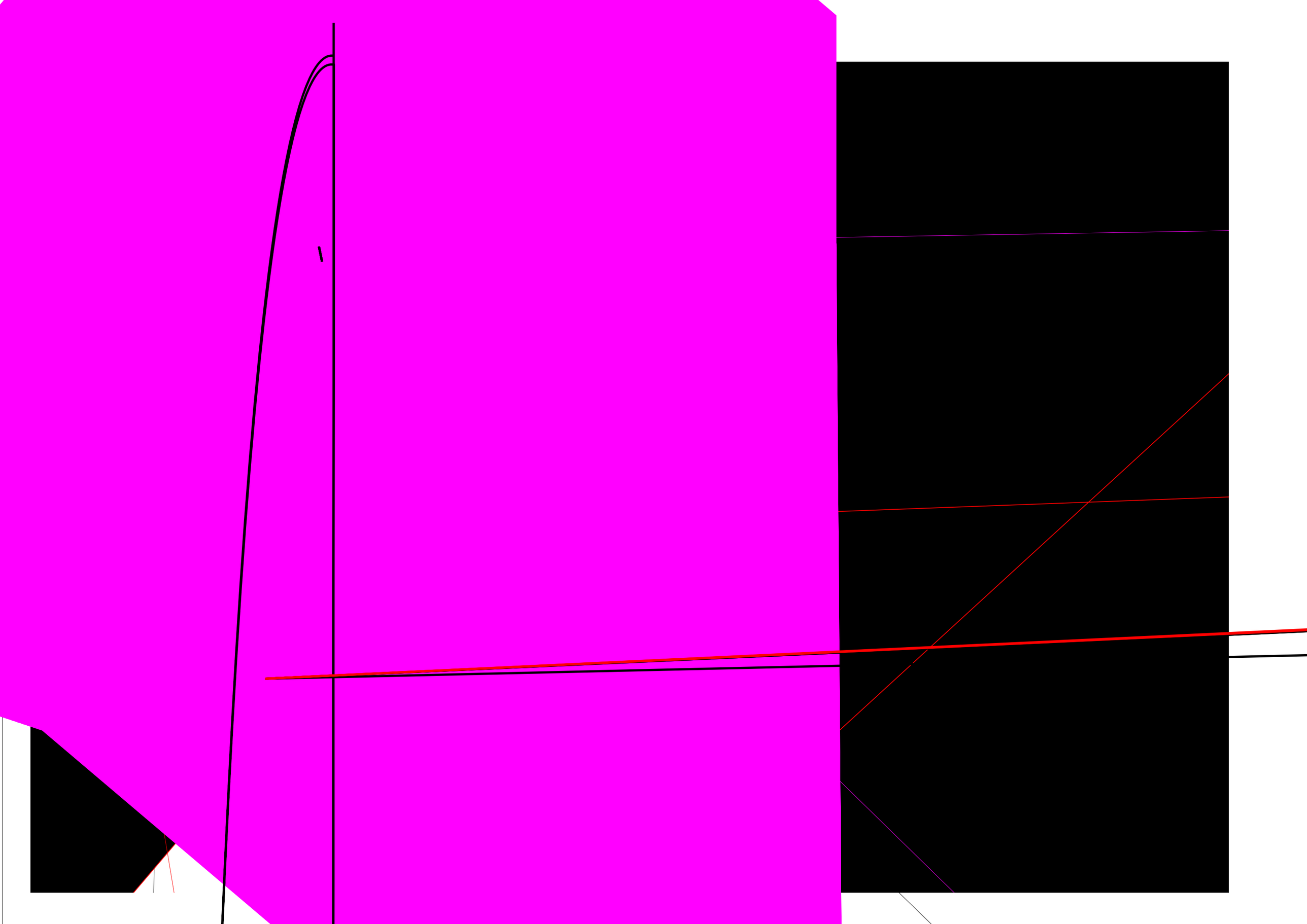

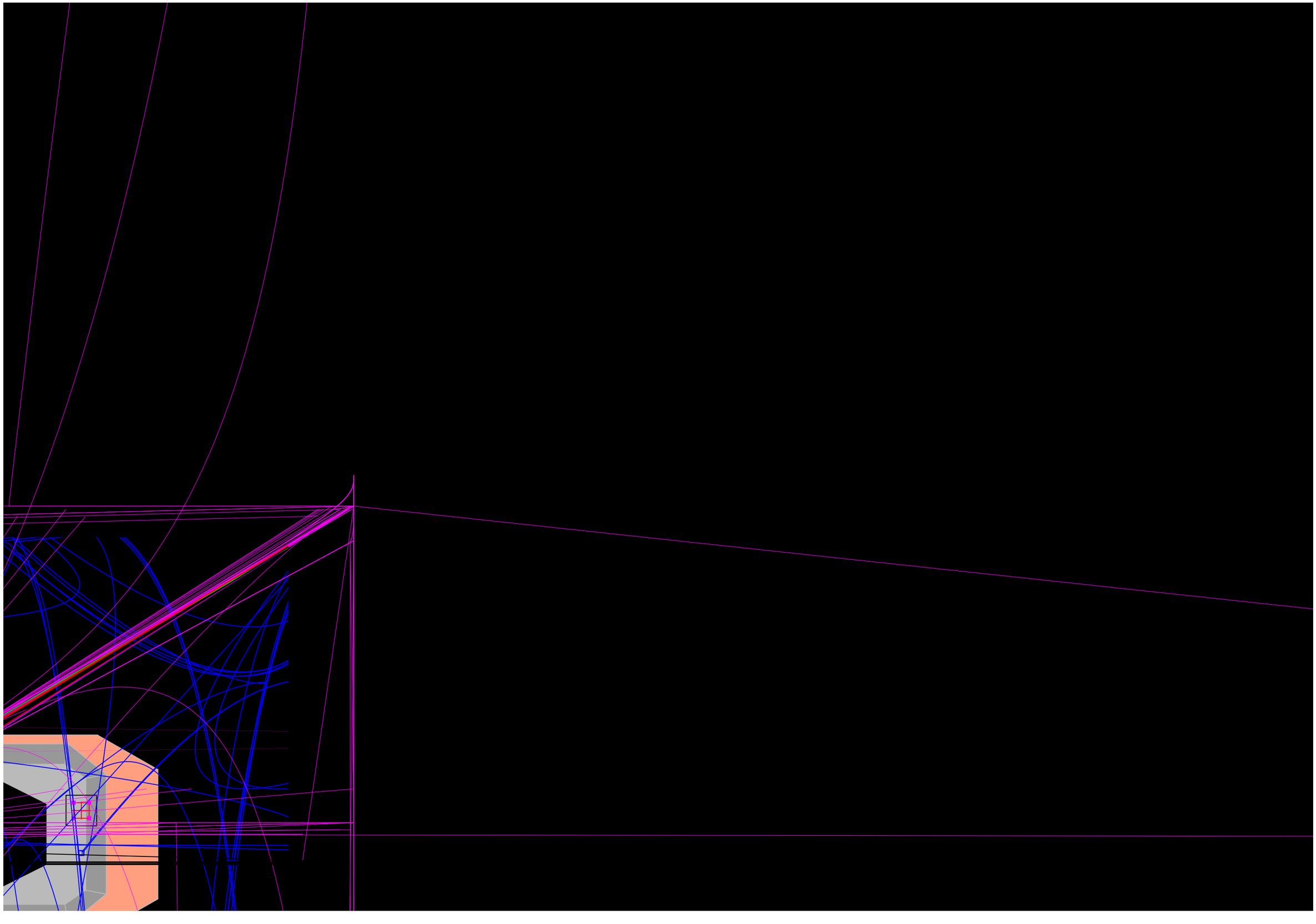

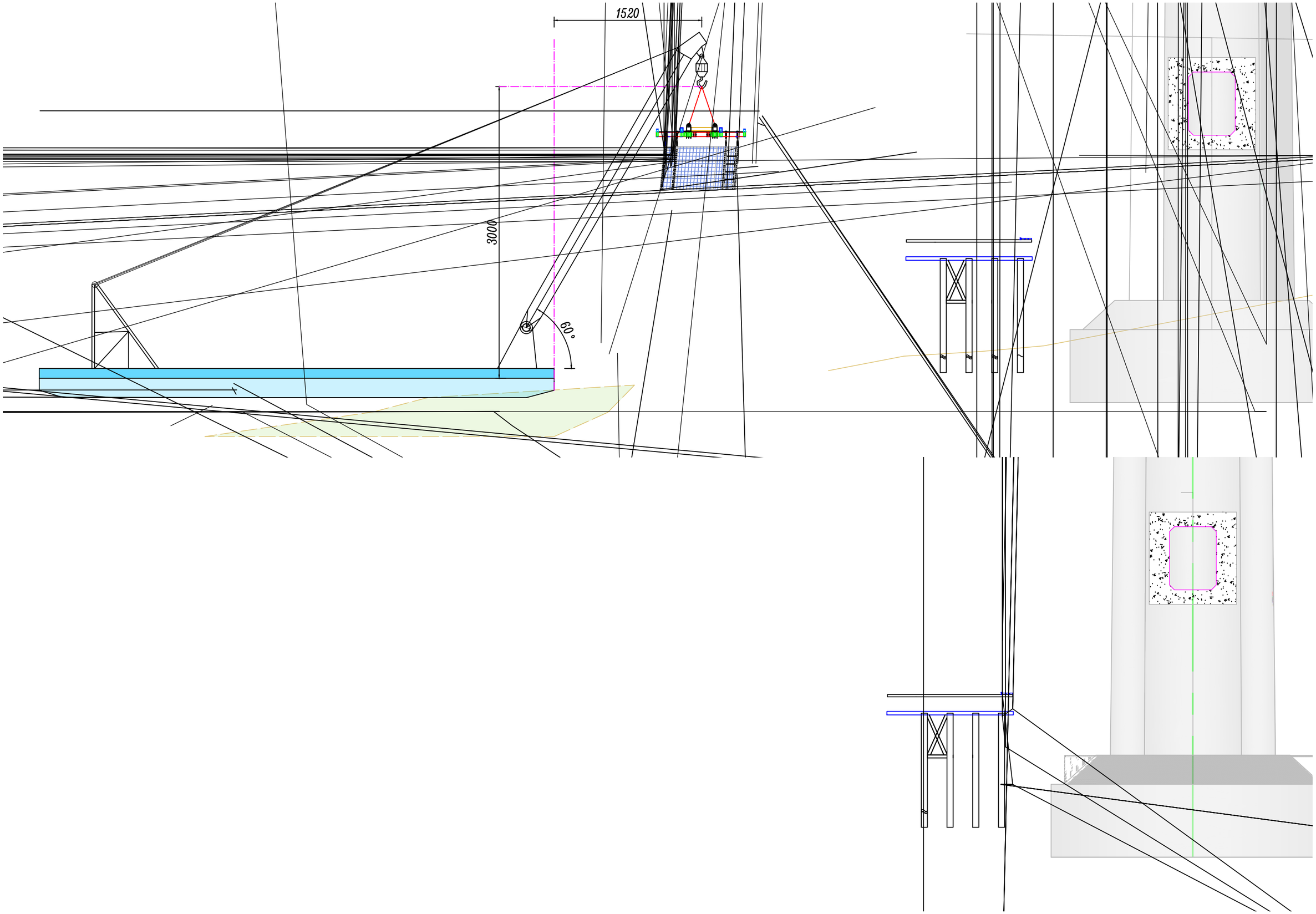
1520
3000
60°

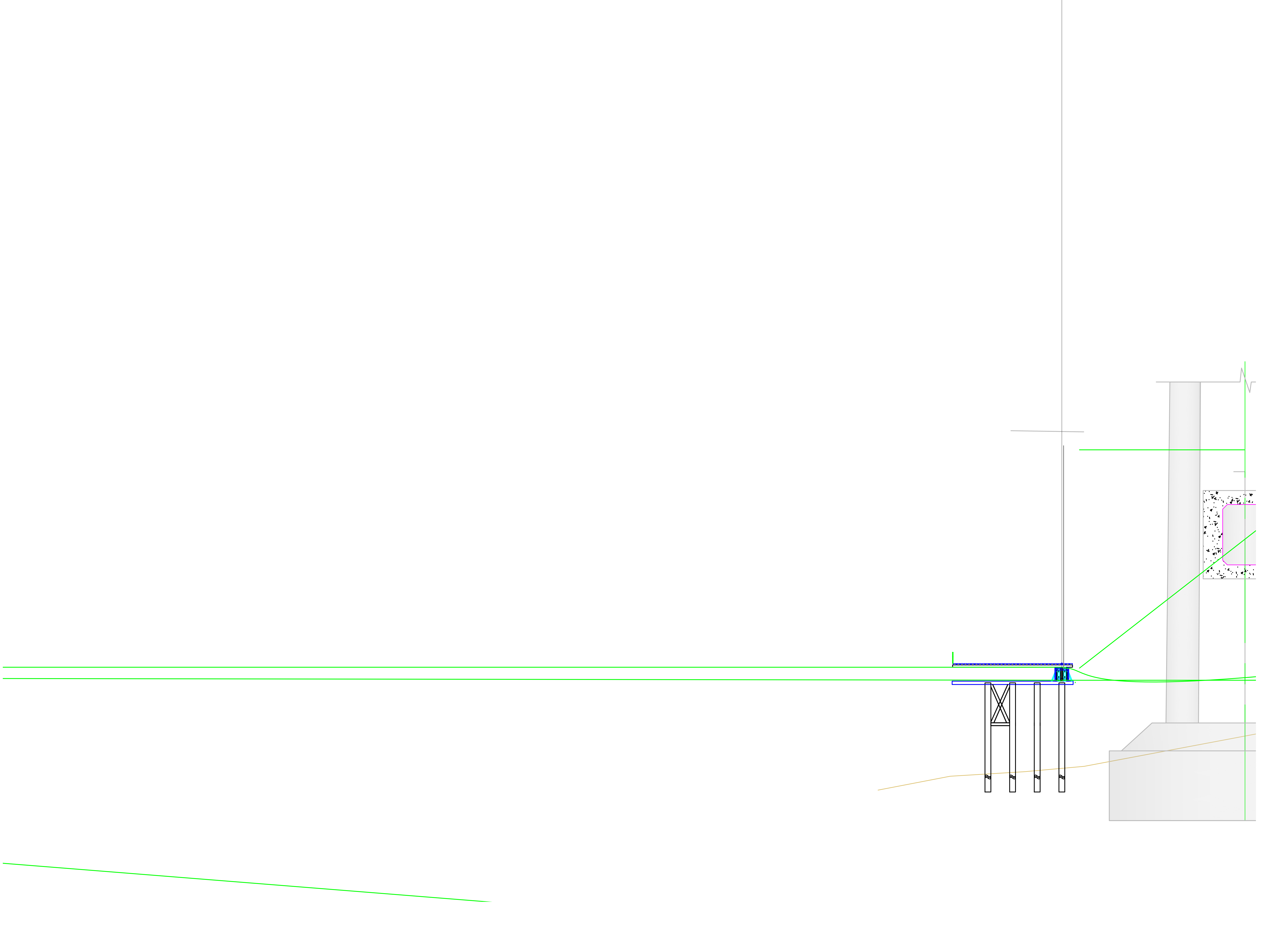

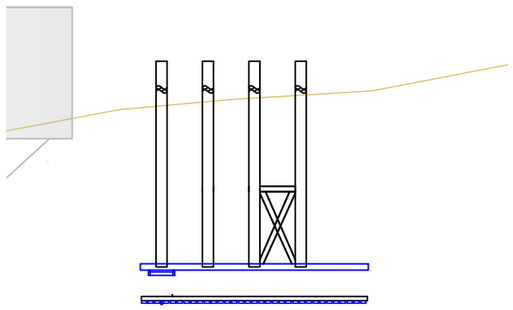

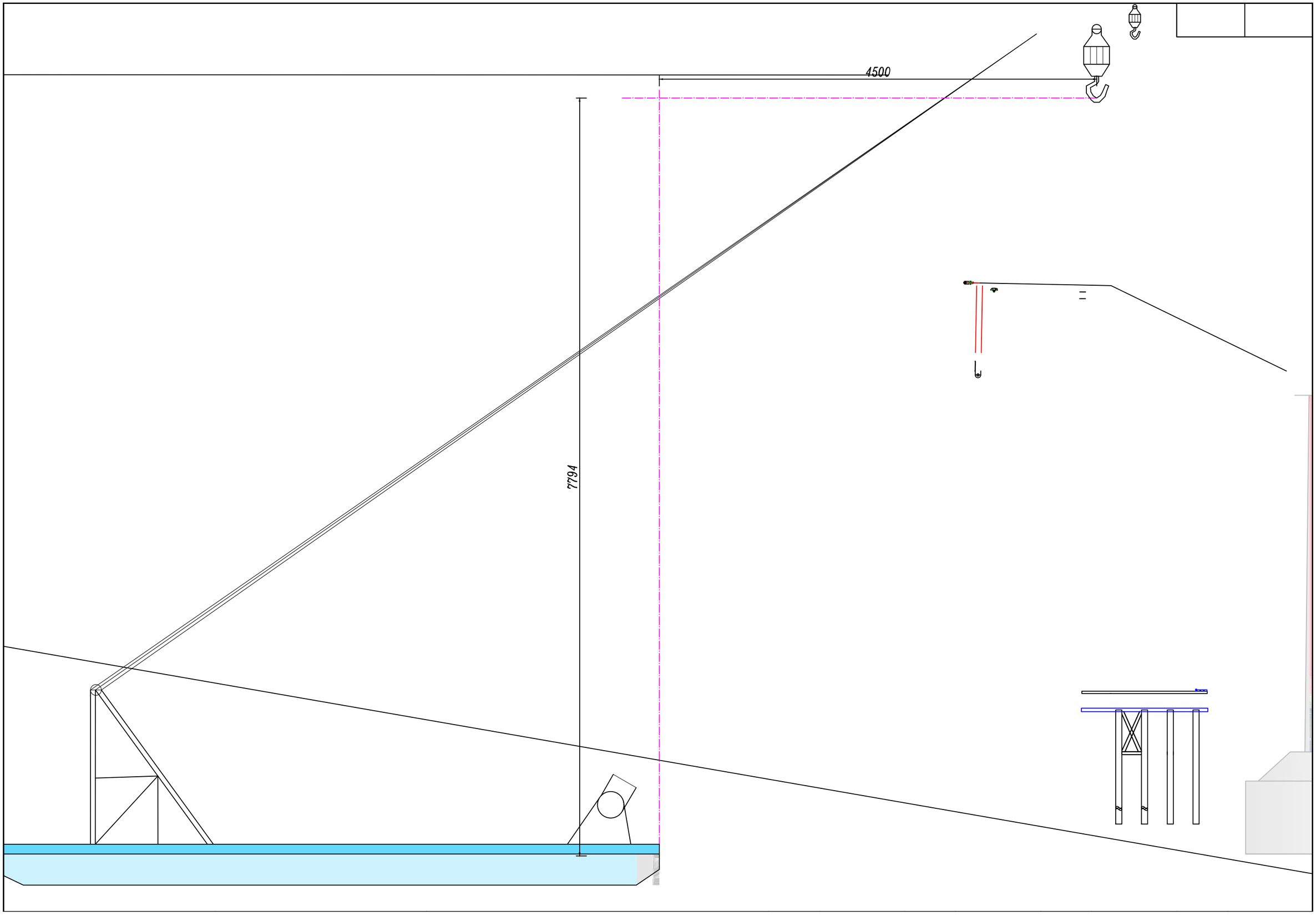
4500
7794

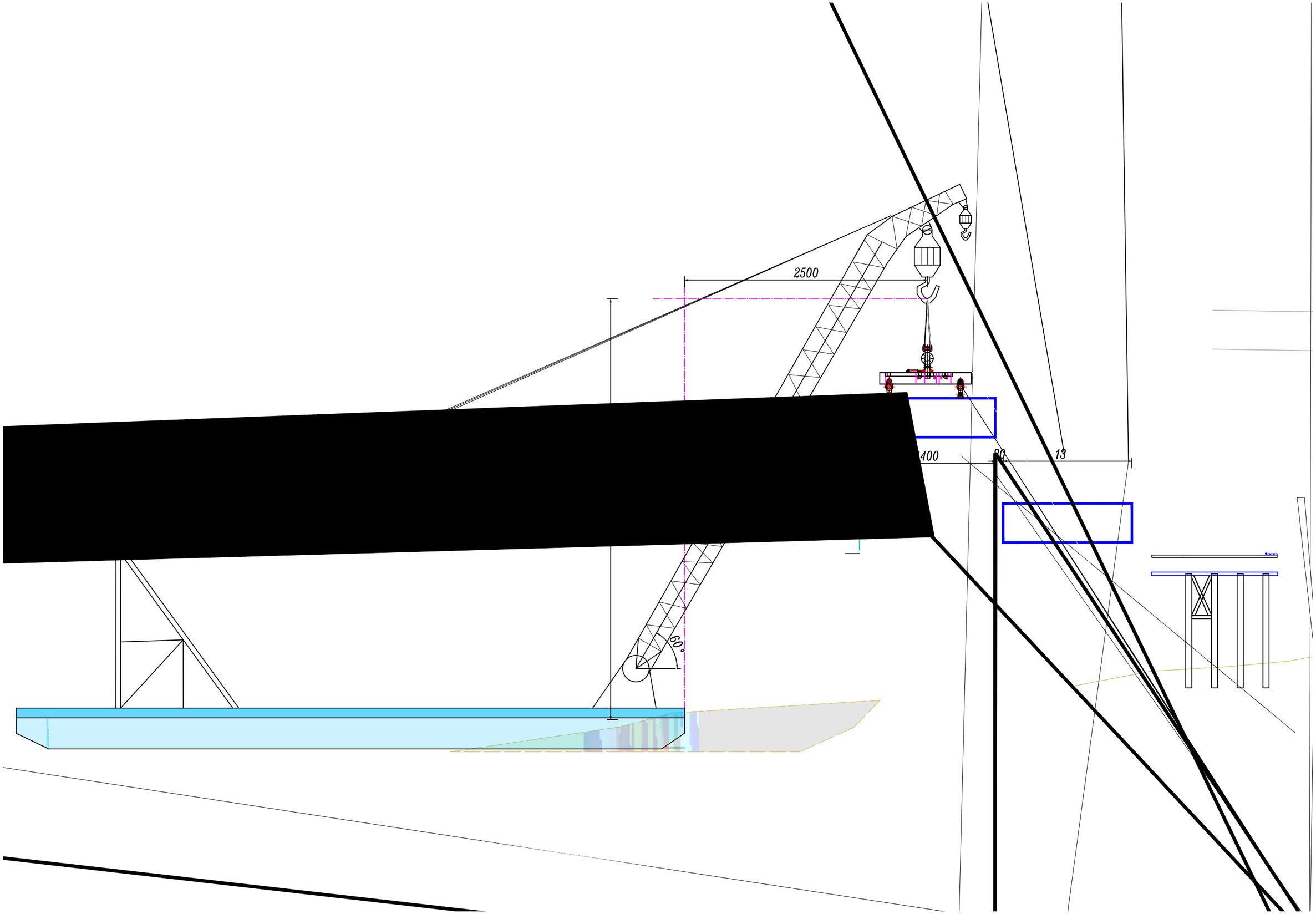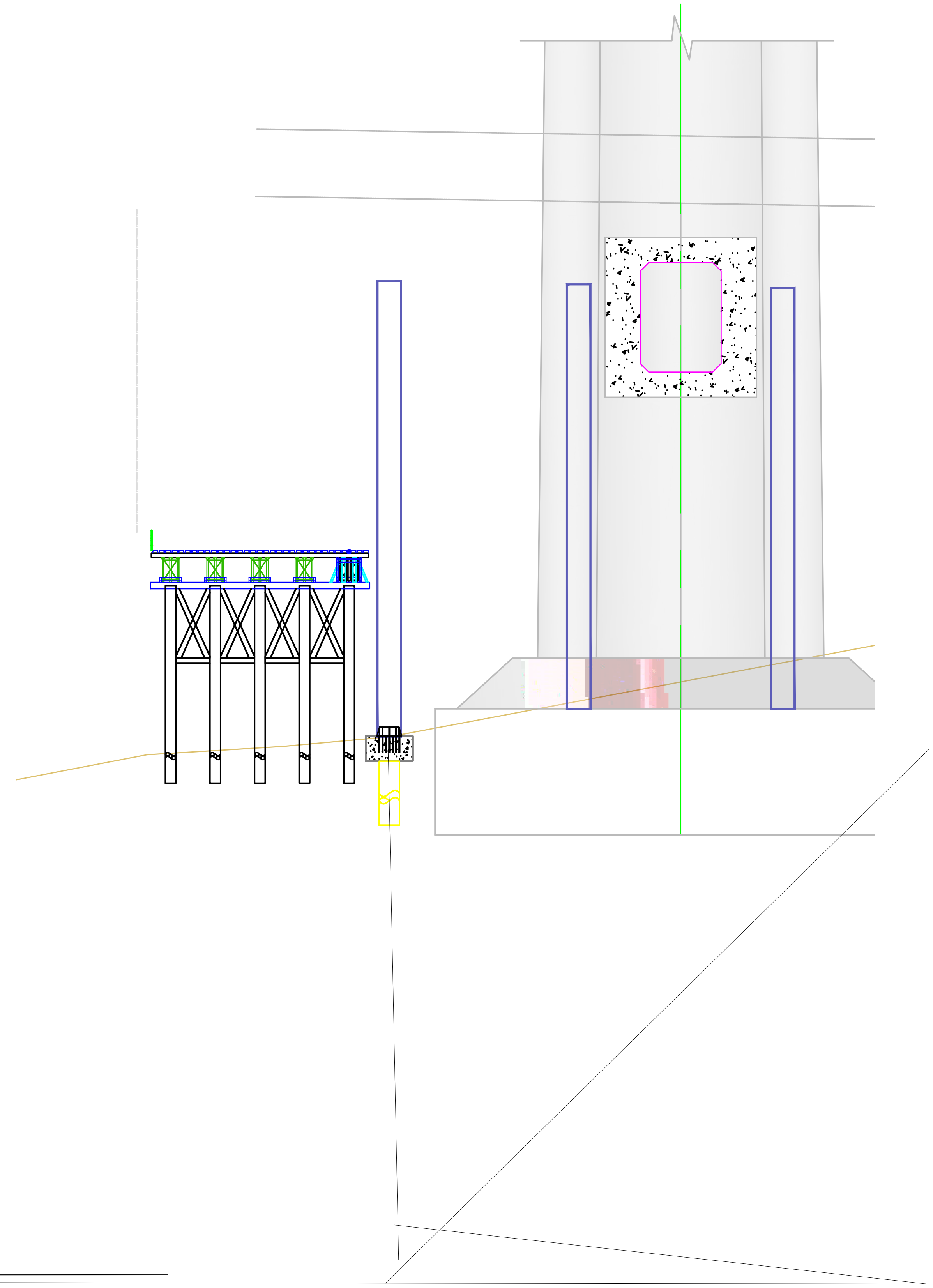
2500
400
80
13
60°